B51=B55=B58=B60=B64=B78=B84=B86=B87=B93
=B103=B106=B109=B111=B112=B114=B117
1xR30

PLANTA
ESC 1:25

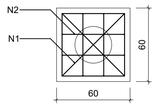

6 N12 ø6.3 C=216

CORTE
ESC 1:25

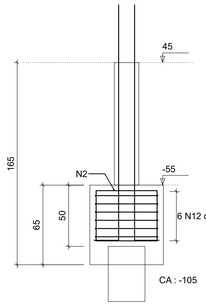

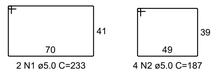

2 N1 ø5.0 C=233 4 N2 ø5.0 C=187

P111

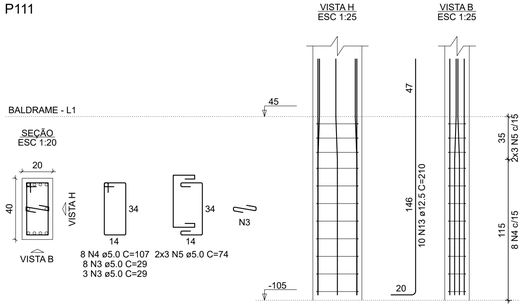

8 N4 ø5.0 C=107 2x3 N5 ø5.0 C=74
8 N3 ø5.0 C=29
3 N3 ø5.0 C=29

P51=P55=P58=P60=P78=P84=P86=P103=P106=
=P109=P112=P114

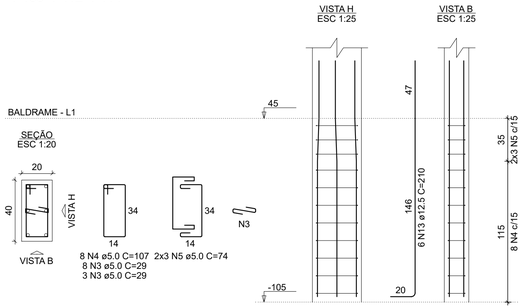

8 N4 ø5.0 C=107 2x3 N5 ø5.0 C=74
8 N3 ø5.0 C=29
3 N3 ø5.0 C=29

P117

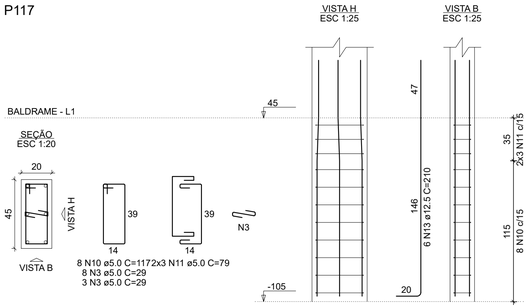

8 N10 ø5.0 C=1172x3 N11 ø5.0 C=79
8 N3 ø5.0 C=29
3 N3 ø5.0 C=29

P64

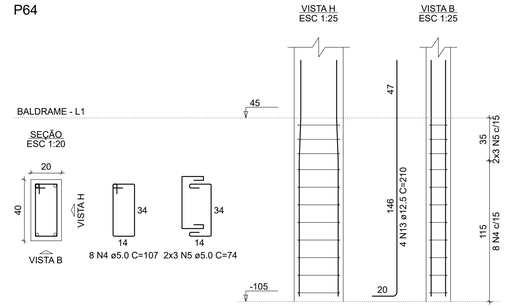

8 N4 ø5.0 C=107 2x3 N5 ø5.0 C=74

P87

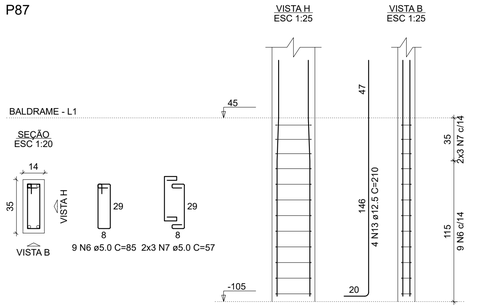

9 N6 ø5.0 C=85 2x3 N7 ø5.0 C=57

P93

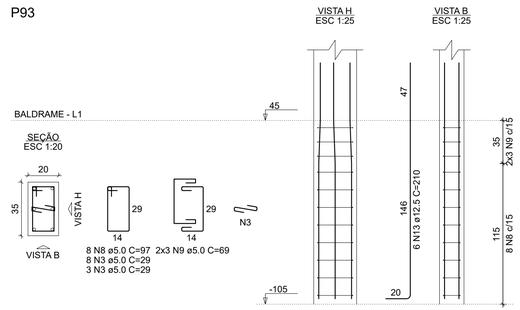

8 N8 ø5.0 C=97 2x3 N9 ø5.0 C=69
8 N3 ø5.0 C=29
3 N3 ø5.0 C=29

RELAÇÃO DO AÇO

17xB117
P87
P117

12xP51
P93

P64
P111

AÇO	N	DIAM (mm)	QUANT	C.UNIT (cm)	C.TOTAL (cm)
CA60	1	5.0	34	233	7922
	2	5.0	68	187	12716
	3	5.0	165	29	4785
	4	5.0	112	107	11984
	5	5.0	84	74	6216
	6	5.0	9	85	765
	7	5.0	6	57	342
	8	5.0	8	97	776
	9	5.0	6	69	414
	10	5.0	8	117	936
	11	5.0	6	79	474
CA50	12	6.3	102	216	22032
	13	12.5	102	210	21420

RESUMO DO AÇO

AÇO	DIAM (mm)	C.TOTAL (m)	PESO + 10% (kg)
CA50	6.3	220.3	59.3
	12.5	214.2	227
CA60	5.0	473.3	80.2

PESO TOTAL (kg)	
CA50	286.3
CA60	80.2

Volume de concreto (C-25) = 5.79 m³
Área de forma = 56.79 m²

Obs:
01 - Todo espaçamento entre barras deverá ser respeitado;
02 - Cobrimento mínimo para fundações = 3cm / Cobrimento mínimo para demais elementos = 2,5cm;
03 - Todos os elementos de concreto deverão ser adensados de forma mecânizada (mangote), não é admitido adensamento manual;
04 - Prazos para desforma-> Pilares e faces laterais de vigas: 3 dias;
Face inferior de vigas: 14 dias;
Lajes: 21 dias;
Vigas com vãos superiores a 7m: 28 dias;
05 - Em vigas e lajes o processo de desforma deverá ocorrer do centro para as extremidades;
06 - Todas as lajes deverão receber uma armadura de distribuição (para combater fissuração superficial) com espaçamento de 25x25, aço 5.0mm;
07 - Toda laje deverá receber cura hidráulica por no mínimo 07 dias;

Aprovações

REALIZE
ARQUITETURA E ENGENHARIA

Contato
48 35270090
realize_eng@hotmail.com
realize_arq@hotmail.com

Responsável Técnico
Rafael Nuernberg
CREA - SC 129.640-7
Suéllen M. Costa Palmas
CAU - SC: A69267-0
EMPRESA = CREA - SC 136340-7

Projeto Educacional

Endereço : Rua Antônio Manoel Rocha, Espigão Grande - Maracajá / SC

Projeto Estrutural - Bloco Sul

Fundação;

Realize Arquitetura e Engenharia
CREA-SC 136.340-4

Prefeitura Municipal de Maracajá
CNPJ nº 82.915.026/0001-24

Escala
Indicada

Data
10 . 11 . 2021

ÁREA
513,76m²

Prancha
10/19